Einheitsblatt zur TAB 2019

Anforderung an Zählerplätze in elektrischen Anlagen im Niederspannungsnetz

swt. Stadtwerke Tübingen

Messeinrichtungen und Steuergeräte
Drehstrom- und Wechselstromzähler Wirkschaltplan

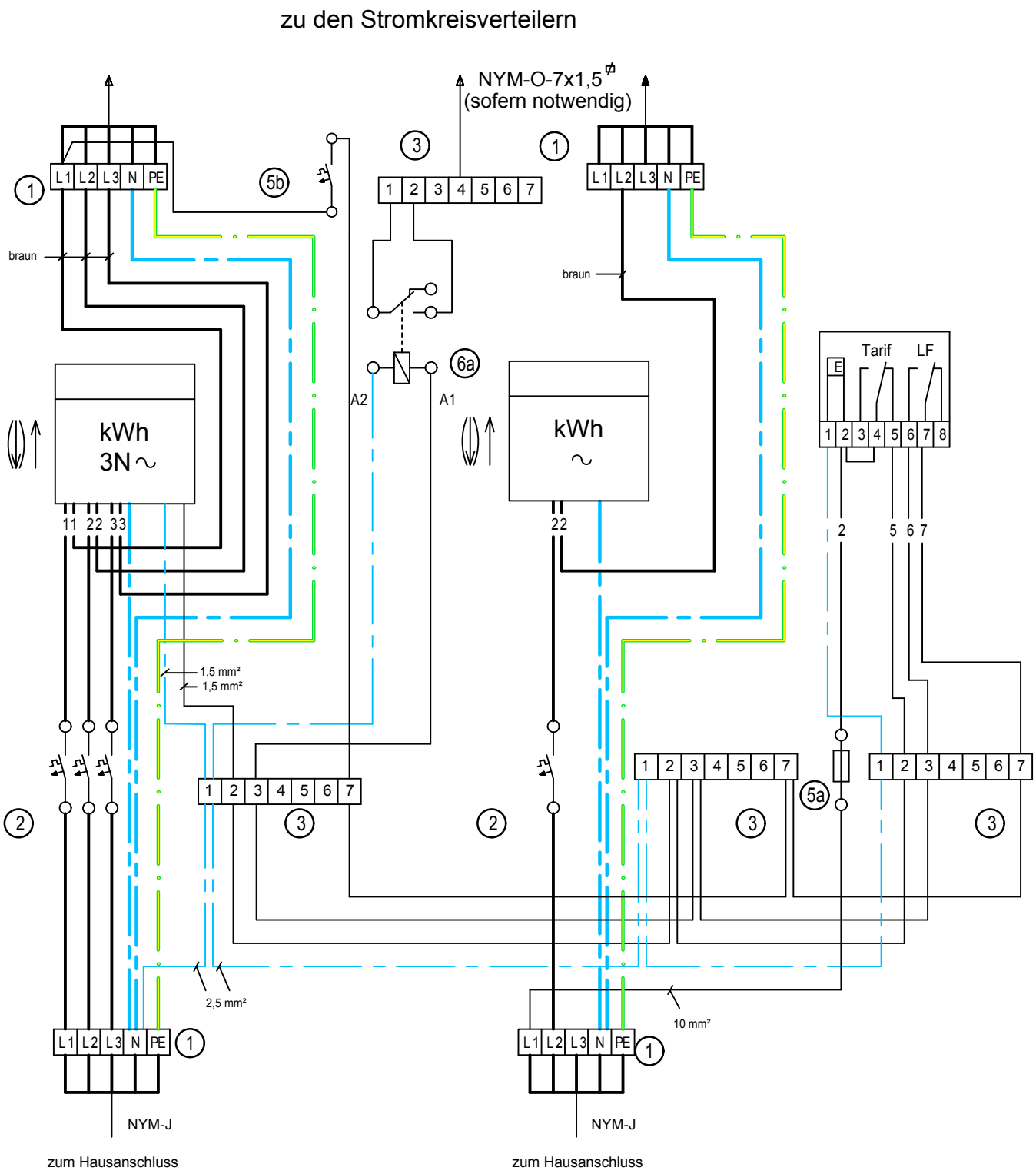

1 Hauptleitungabzweigklemme 4-polig
2 z.B. selektiver Haupt-Leistungsschutz-Schalter (SH)
3 Schaltleistungsklemmen 7-polig
5a Steuersicherungen plombierbar 10 Amp.
5b Steuersicherungen Abnehmerteil 10 Amp.
6a Geräteschaltrelais Warmwasser (für Nachtstrom)